令和5年度群馬県高等学校バレーボール選手権大会　兼
第76回全日本バレーボール高等学校選手権大会県予選会
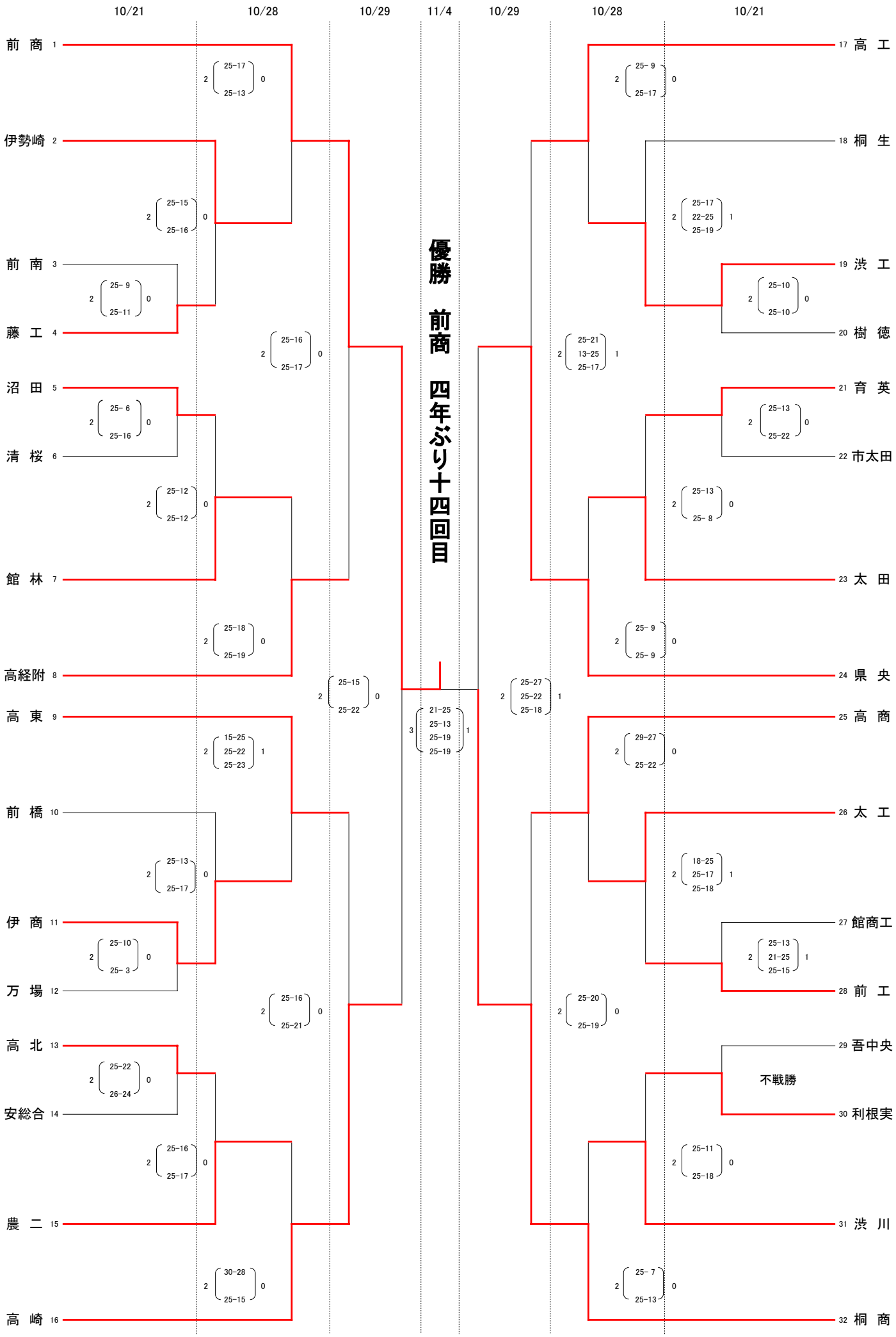
会場：群馬体育館、アイオーしんきん伊勢崎アリーナ、ALSOKぐんまアリーナ(特設)